Kora KRT2

BÚTORPIAC

INSTRUKCJA MONTAŻU / MOUNTING INSTRUCTIONS / MONTÁŽNÍ NÁVOD / NÁVOD NA MONTÁŽ / MONTAGEANWEISUNG

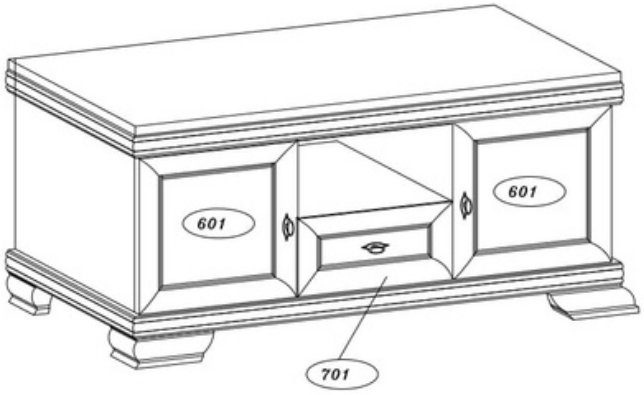

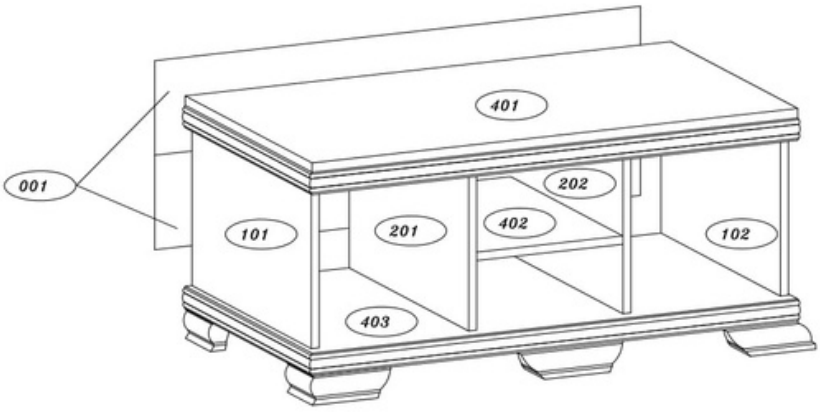

Kora KRT2

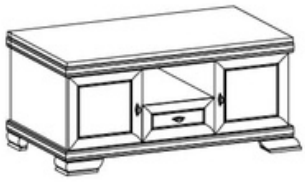

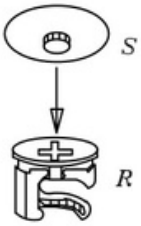

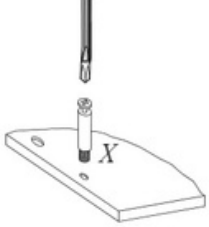

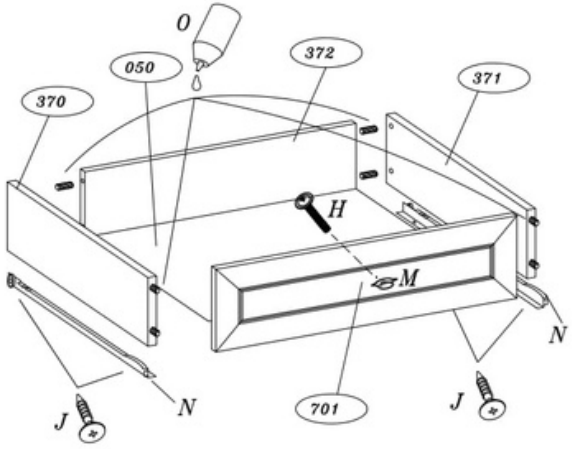

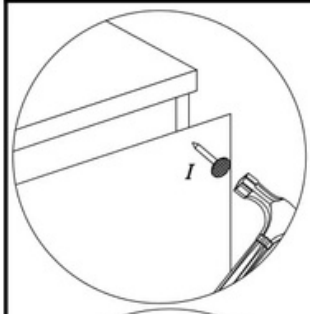

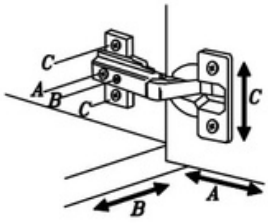

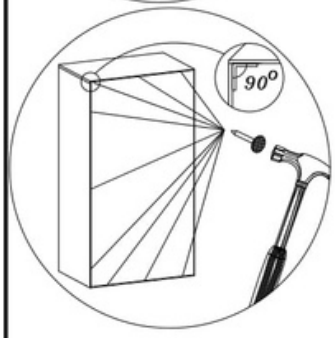

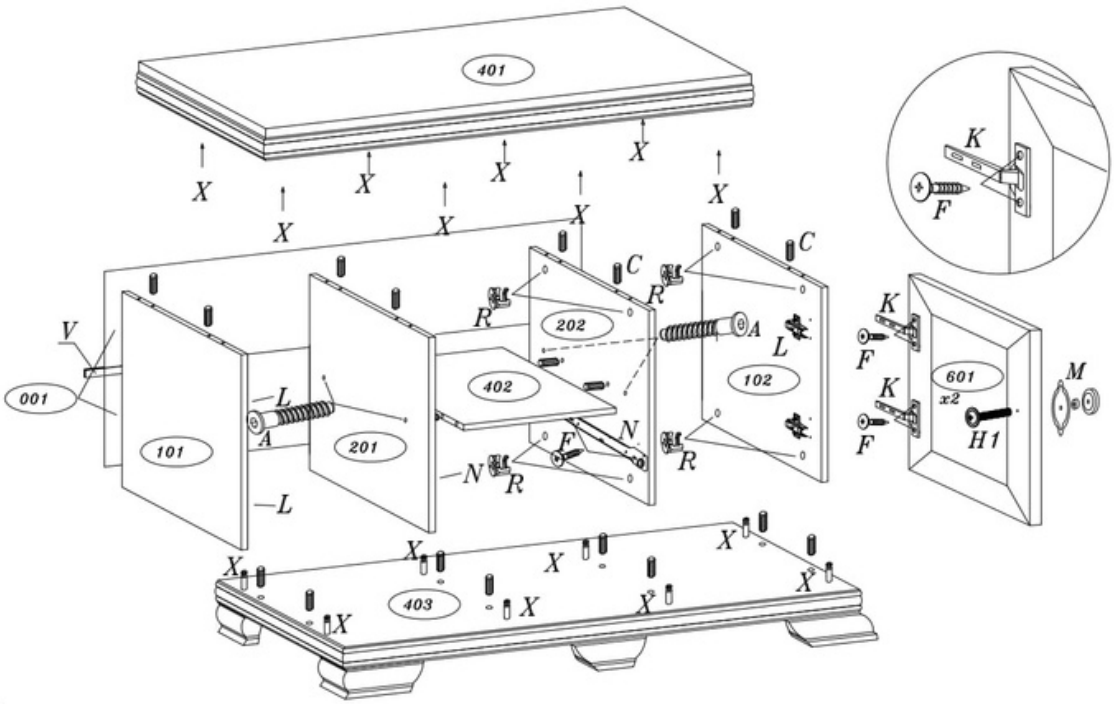

Kód Množství Balení
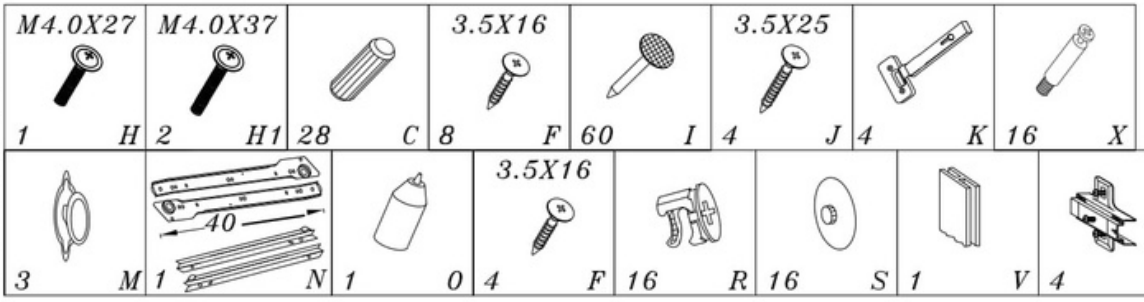
Lp.	Kod	Szt.	Paczka
1	401	1	2
2	403	1	2
3	001	2	2
4	101	1	1
5	102	1	1
6	201	1	1
7	202	1	1
8	402	1	1
9	701	1	1
10	050	1	2
11	370	1	1
12	371	1	1
13	601	2	1
14	372	1	1